LCNドアオペレーター
自動開閉式クローザー　商品選定

障がい者、健常者を問わずご使用いただける、開き扉用の自動ドアクローザーです。
様々な商品がありますので、用途に合わせて商品をお選びください。
停電時や電源OFFの時は、通常のクローザーと同じ働き(自動閉)になります。

■用　途■　**押しボタン、センサー等で扉を自動開きしたい。**
扉を軽く開けたい。(手で扉を押す、または引く動作で自動開きになるアシスト機能あり)

電気式

- ●開閉頻度：少ない
  ●室内扉
  ●ホテル客室
  ●比較的軽い扉
  ●機能が単純
  - 片開き（※両開扉は2台）
    - 押し側取付 → ベンチマーク ＃9140
    - 引き側取付 → ベンチマーク ＃9130
- ●開閉頻度：多い
  ●室内・玄関口
  ●ホール出入口
  ●比較的重い扉
  ●他電気製品との連動
  - コンシールド（※新規製作扉のみ）
    - 片開き → シニアスイング ＃2810
    - 両開き
      - 同時開き → シニアスイング ＃2850
      - 独立開き → シニアスイング ＃2860
  - 面付型
    - 片開き
      - 押し側取付 → シニアスイング ＃9540
      - 引き側取付 → シニアスイング ＃9530
    - 両開き
      - 同時開き → シニアスイング ＃9550
      - 独立開き → シニアスイング ＃9560

※シニア面付け両開きは、押し側または引き側取付を選択

■用　途■　**通常は自動開きでは使用せず、必要な場合のみ押しボタンで扉を自動開きにしたい。(アシスト機能なし)**
複数の扉を一斉に自動で開けたい。設置場所が火気厳禁の場合。

空気式

- コンシールド → オートイコライザー ＃2610
- 押し側取付 → オートイコライザー ＃4820
- 引き側取付 → オートイコライザー ＃4810
- パラレル取付 → オートイコライザー ＃4840

→ コントロールボックス
コンプレッサー付き
または別途大型コンプレッサー

※オートイコライザーは新規扉、枠製作時のみ設置可。クローザー本体以外にコンプレッサー/エアチューブの設置が必要です。

■機　能■

商品名	扉重量(目安)	本体仕様	機能設定	パワーブースト	プッシュ＆ゴー	外部アクセサリー		
						押しボタン／スイッチ	安全センサー	電気式パニックバー／電気錠
ベンチマーク	100kg	モーター式	本体内蔵式(手動調整)	○(ON/OFF)	○(ON/OFF)	○	▲	○
シニアスイング	180kg	モーター式	本体内蔵式(デジタル調整)	○(5秒/連続/OFF)	○(ON/OFF)	○	○	○
オートイコライザー	180kg	本体油圧+空気圧起動	外部ｺﾝﾄﾛｰﾙﾎﾞｯｸｽ(手動調整)	×	×	○	×	▲

※パワーブースト　‥‥　必要に応じてラッチ力(閉じ力)を増大させることができます。
※プッシュ＆ゴー　‥‥　扉を押す(または引く)とアシスト機能が働き、自動開きになります。

LCN ベンチマーク
電気式自動開閉ドアオペレーター

■特　　徴

障がい者・高齢者・子供に限らず、あらゆる人々が自由に通行できるよう配慮された、電動式の自動開閉アシストクローザーです。
アメリカのANSI / BHMA A156.19「パワーアシスト＆低消費電力パワードア」の認証を受けています。

●室内扉／ホテル客室扉等
●面付型　※既存建具に後付け設置が可能です。
●スイッチ、センサーで起動し、電気モーターで開きます。
(押しボタン等起動スイッチは別途ご用意ください)
解放保持時間を経過後、スプリングの力で閉じます。
電力がない場合は、通常のドアクローザーと同様、
手動開閉になります。
●プッシュ&ゴー　扉を押す(または引く)とアシスト機能が働き、
自動開きになります。
●パワーブースト　必要に応じてラッチ力を増大させることができます。

ベンチマーク#9140

■仕　　様

品　　番	9131	9141
取　　付	片開き引き側取付	片開き押し側取付
左右勝手	勝手なし(ギアボックス上下反転)	
適用扉幅（ＤＷ）	最小762mm～ 最大1219mm	最小660mm～ 最大1219mm
カバー寸法	標準：685mm　オプション：914mm	
適用扉重量目安	100kg程度まで	
仕上色	標準：アルミ色　オプション：ダークブロンズ	
電源	入力100～120V	
本体制御/駆動方式	モーター式	
コントロールBOX	内蔵式　(手動調整)	
プッシュ＆ゴー	○　(ON/OFF)	
解放保持	～15秒	
パワーブースト	○　(ON/OFF)	

※両開きは片開き用を2台、順位がある場合は、起動信号を別にしてください。
※時間により自動開きで使わない、また扉を一定時間開いたままにしたい場合等は、3ポジションスイッチ(オン／オフ／ホールドオープン)と起動スイッチと併用してください。

LCN 8310-806K
キースイッチ

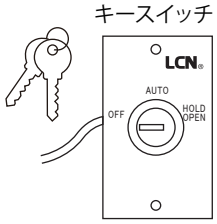

LN 623
押しボタン

■取付図

#9131　引き側取付

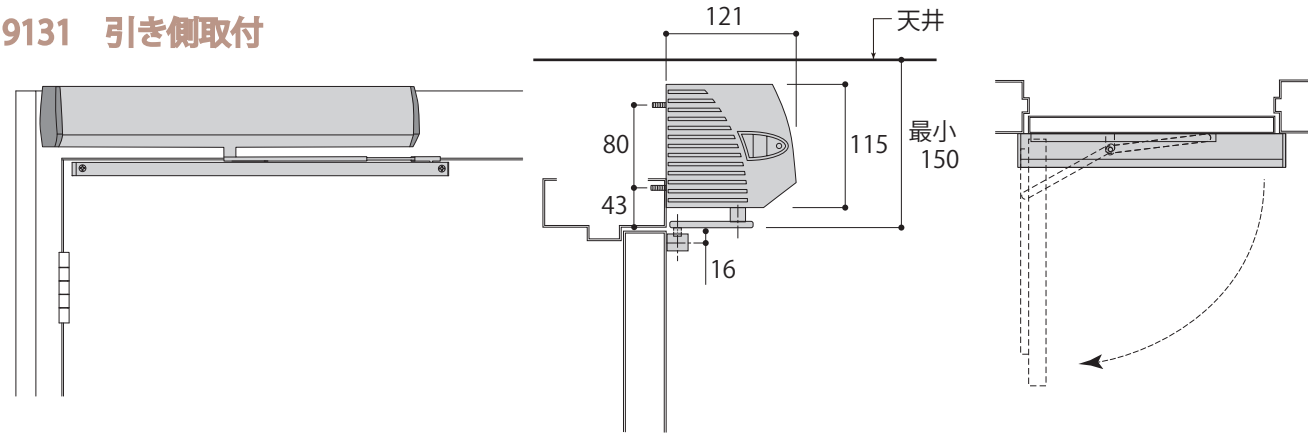

#9142　押し側取付

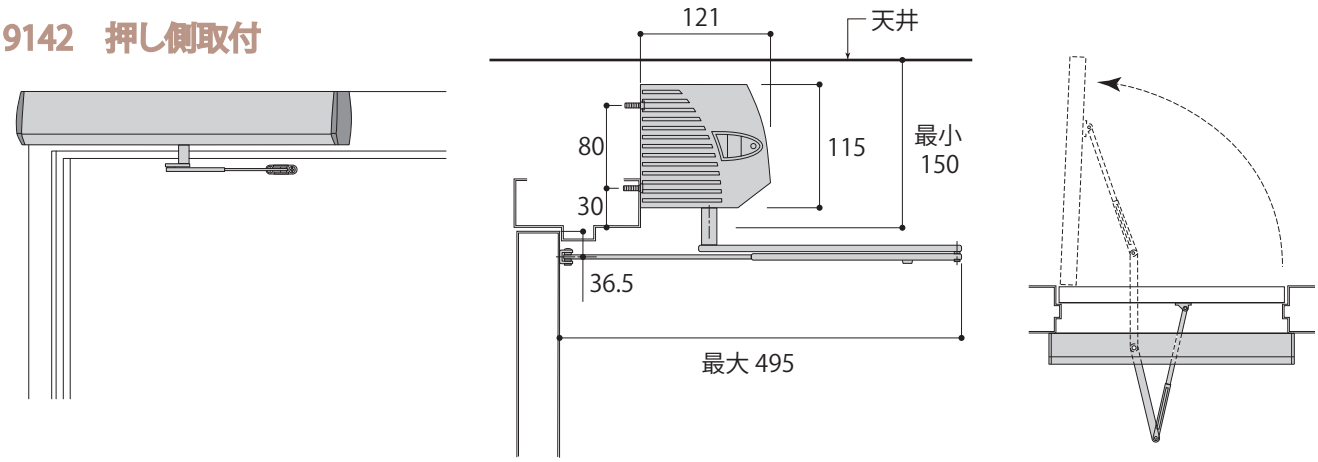

■部　品

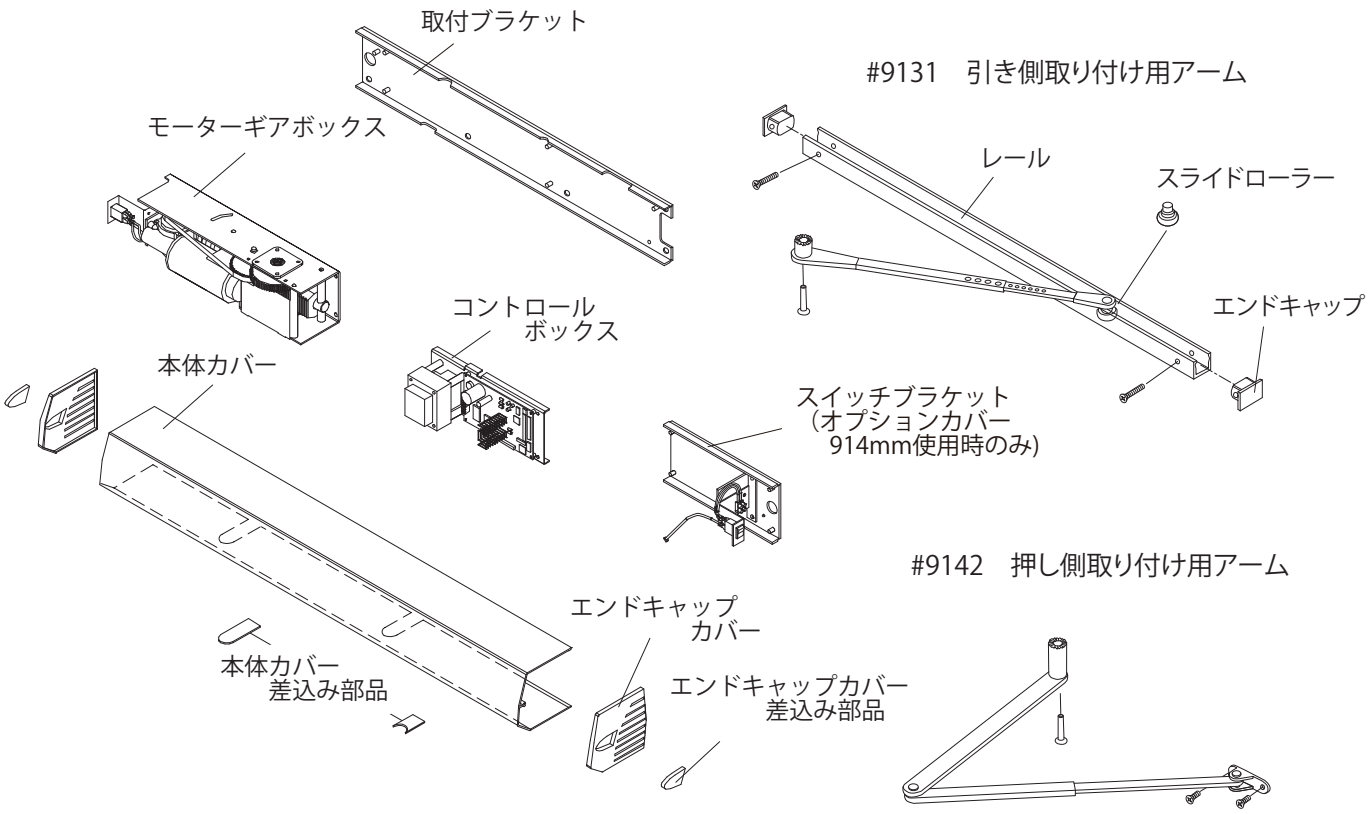

■結　線

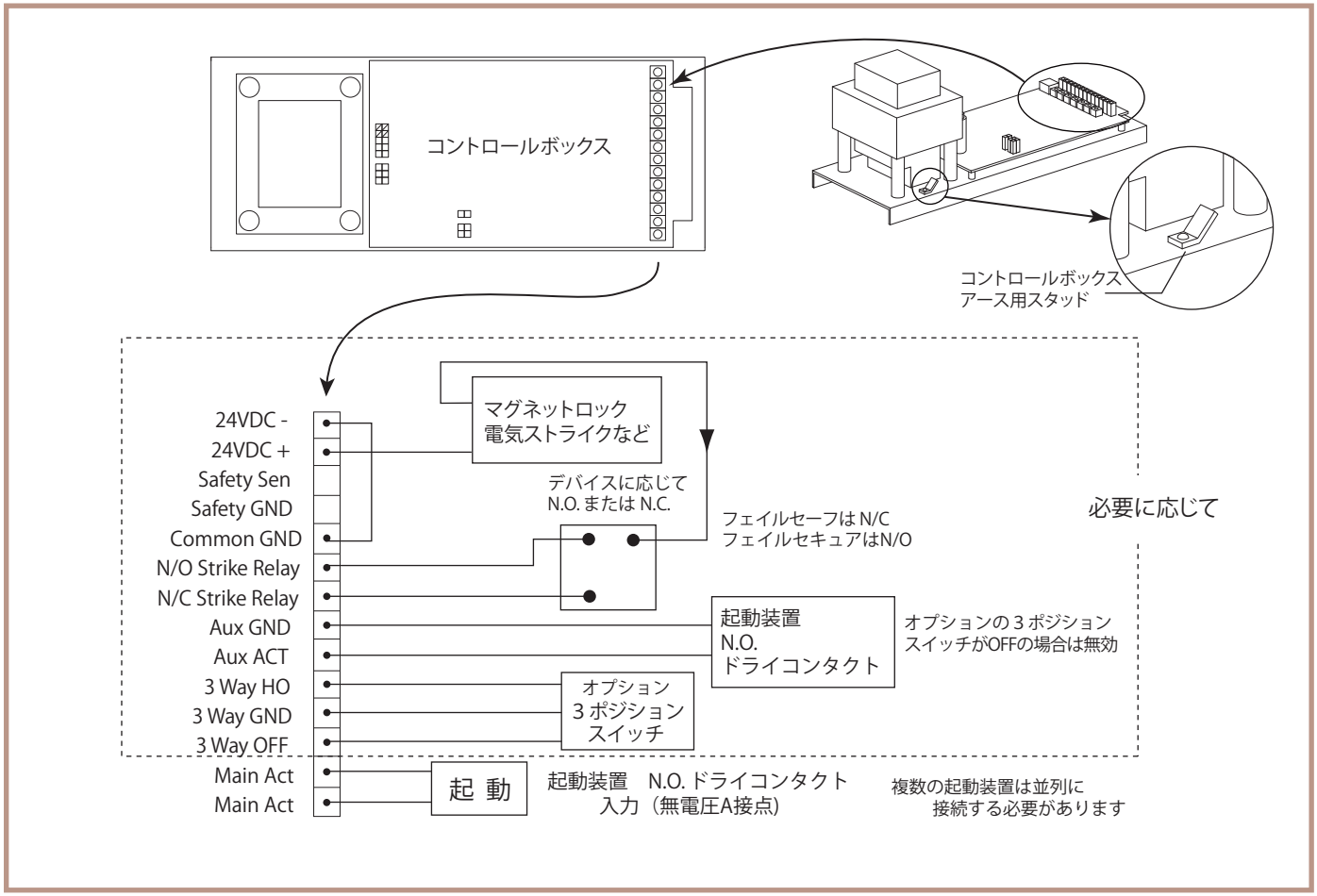
コントロールボックス
コントロールボックス
アース用スタッド
24VDC -
24VDC +
Safety Sen
Safety GND
Common GND
N/O Strike Relay
N/C Strike Relay
Aux GND
Aux ACT
3 Way HO
3 Way GND
3 Way OFF
Main Act
Main Act
マグネットロック
電気ストライクなど
デバイスに応じて
N.O. または N.C.
フェイルセーフは N/C
フェイルセキュアはN/O
必要に応じて
起動装置
N.O.
ドライコンタクト
オプションの 3 ポジション
スイッチがOFFの場合は無効
オプション
3 ポジション
スイッチ
起 動
起動装置　N.O. ドライコンタクト
入力（無電圧A接点）
複数の起動装置は並列に
接続する必要があります

■調　整

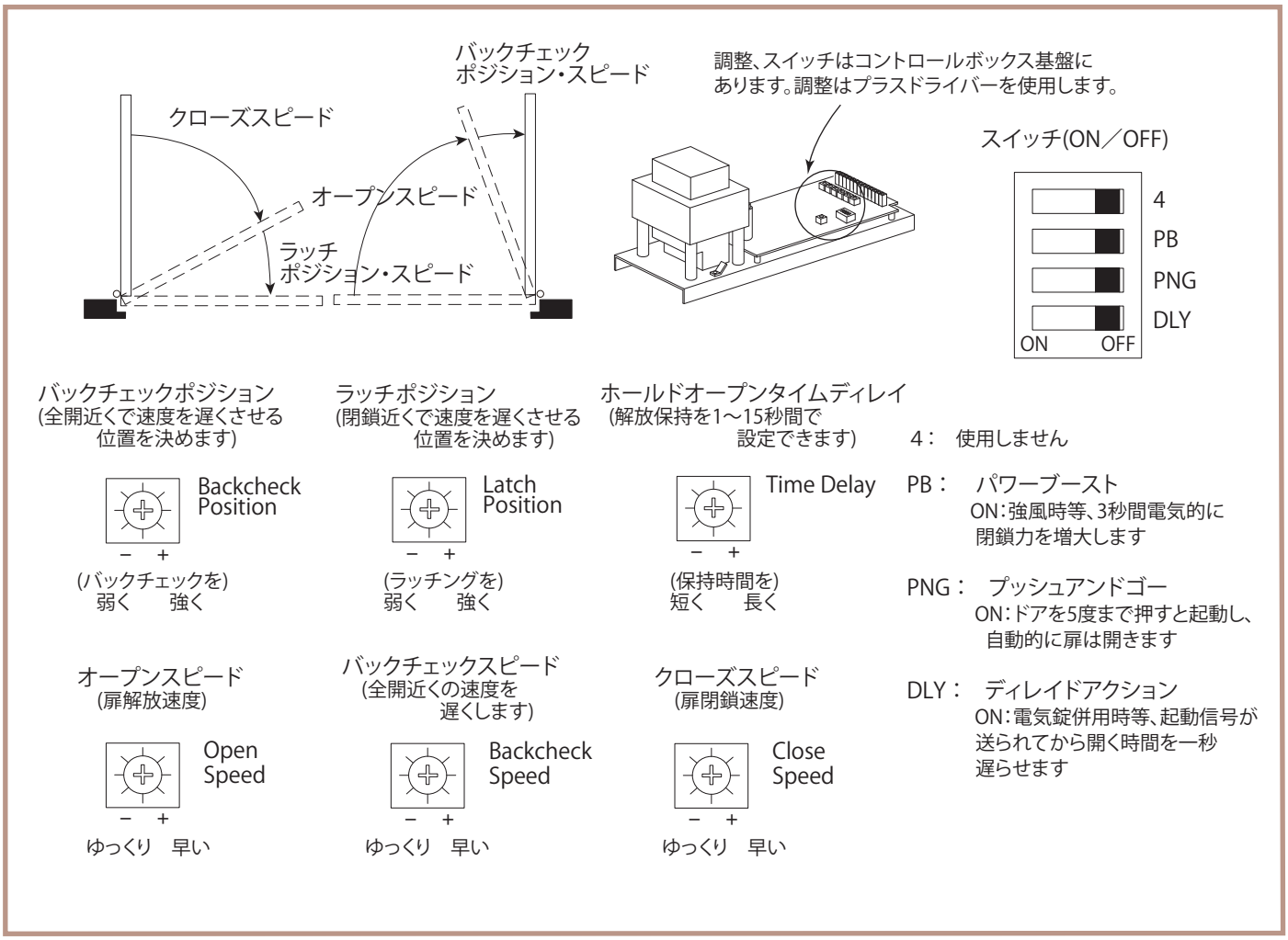
バックチェック
ポジション・スピード
クローズスピード
オープンスピード
ラッチ
ポジション・スピード
調整、スイッチはコントロールボックス基盤に
あります。調整はプラスドライバーを使用します。
スイッチ(ON／OFF)
4
PB
PNG
DLY
ON
OFF
バックチェックポジション
(全開近くで速度を遅くさせる
位置を決めます)
Backcheck
Position
－　＋
(バックチェックを)
弱く　　強く
ラッチポジション
(閉鎖近くで速度を遅くさせる
位置を決めます)
Latch
Position
－　＋
(ラッチングを)
弱く　　強く
ホールドオープンタイムディレイ
(解放保持を1～15秒間で
設定できます)
Time Delay
－　＋
(保持時間を)
短く　　長く
オープンスピード
(扉解放速度)
Open
Speed
－　＋
ゆっくり　早い
バックチェックスピード
(全開近くの速度を
遅くします)
Backcheck
Speed
－　＋
ゆっくり　早い
クローズスピード
(扉閉鎖速度)
Close
Speed
－　＋
ゆっくり　早い
4：　使用しません
PB：　パワーブースト
ON：強風時等、3秒間電気的に
閉鎖力を増大します
PNG：　プッシュアンドゴー
ON：ドアを5度まで押すと起動し、
自動的に扉は開きます
DLY：　ディレイドアクション
ON：電気錠併用時等、起動信号が
送られてから開く時間を一秒
遅らせます

LCN シニアスイング

電気式自動開閉ドアオペレーター

■特　　徴

障がい者・高齢者・子供に限らず、あらゆる人々が自由に通行できるよう配慮された、電動式の自動開閉アシストクローザーです。
アメリカのANSI / BHMA A156.19「パワーアシスト＆低消費電力パワードア」の認証を受けています。

- ●室内・室内外出入口扉／ホール出入口扉等
- ●コンシールド型（新規設置扉のみ）／面付型（既存建具に後付け設置が可能）
- ●スイッチ、センサーで起動し、電気モーターで開きます。
  （押しボタン等起動スイッチは別途ご用意ください。）
  解放保持時間を経過後、スプリングの力で閉じます。
  電力がない場合は通常のクローザーと同様になります。
- ●プッシュ&ゴー　扉を押す(または引く)とアシスト機能が働き、自動開きになります。
- ●オートリバース　扉が開き始めた際に人や物に接触すると、ドアの開き方向が反転し、停止します。
- ●パワーブースト　必要に応じてラッチ力を増大させることができます。
- ●ロック遅延　電気錠の開錠の為に、開き開始を1秒遅延することができます。

シニアスイング#9540

■仕　　様

品　番	2811	2853	2863	9531	9542	9553	9562
取　付	コンシールド型(※丁番吊りのみ)			面付型			
	片開き	両開き		片開き		両開き	
	ー	左右同時開き	左右独立開き	ー		左右同時開き	左右独立開き
	ー			引き側取付	押し側取付	引き側取付　or　押し側取付	
アーム	オフセットアーム			プルアーム	プッシュアーム	プルorプッシュアームor両方(各1)	
左右勝手	勝手あり	勝手なし(左右各1台)		勝手あり		勝手あり	
適用扉幅ＤＷ	838～1219mm	1320-2438㎜ (片側660-1219㎜)	1651-2438㎜ (片側825-1219㎜)	833～1219㎜	833～1219㎜	引:1524-2489mm (片側762-1219mm) 押:1320-2489mm (片側660-1219mm)	1524～2489mm (片側762-1219mm)
カバー寸法	S 838-1219mm L 1244-2489mm	1320～2489mm	1651～2489㎜	S 833-1219㎜ L 1244-2489㎜	S 833-1219㎜ L 1244-2489㎜	引 1524-2489mm 押 1320-2489mm	1651～2489mm
適用扉重量目安	180kg程度まで						
仕上色	標準:アルミ色　オプション:ダークブロンズ						
電源	入力110～120V (本体供給電源24V)　15Amp　　オプション:昇圧トランス600VA 110→117V						
本体制御/駆動方式	モーター式						
コントロールBOX	内蔵式　(デジタル調整)						
プッシュ＆ゴー	○　(ON/OFF)						
解放保持	～30秒						
パワーブースト	○　(ON/OFF)						
オートリバース	○						
ロック遅延	○						

■ 取付図

#2811　コンシールド型片開き

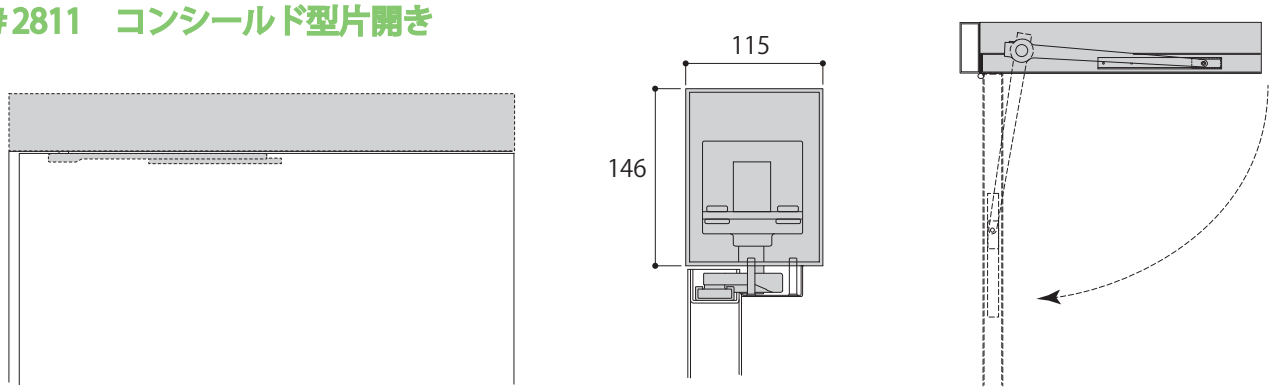

#9531　片開き 面付け引き側取付

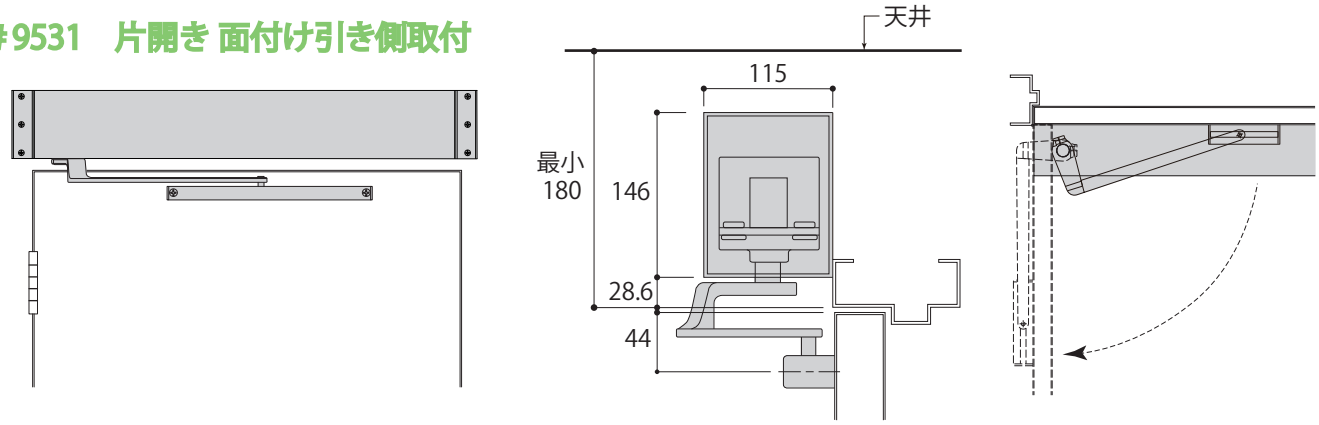

#9542　片開き 面付け押し側取付

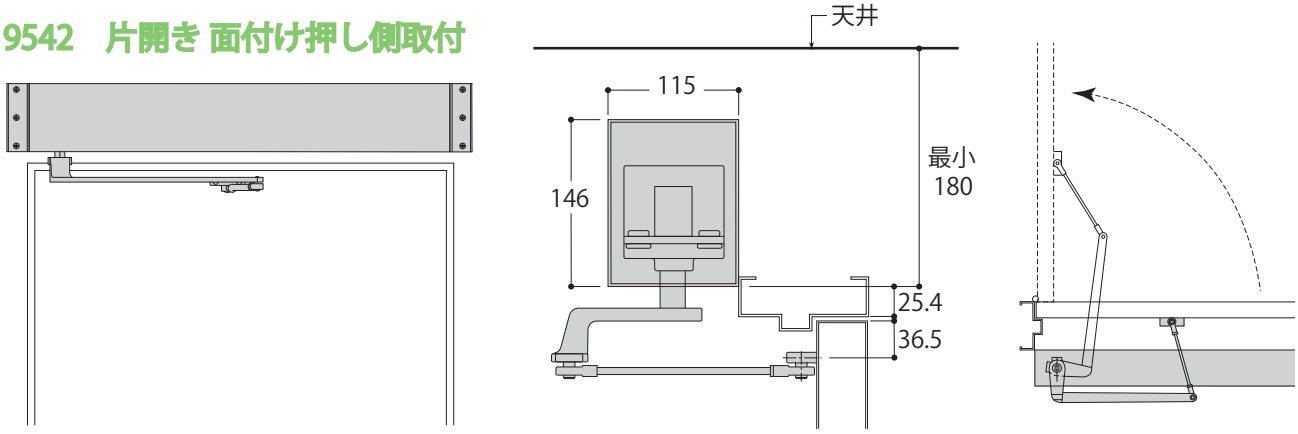

■ 結　線

コントロールボックス

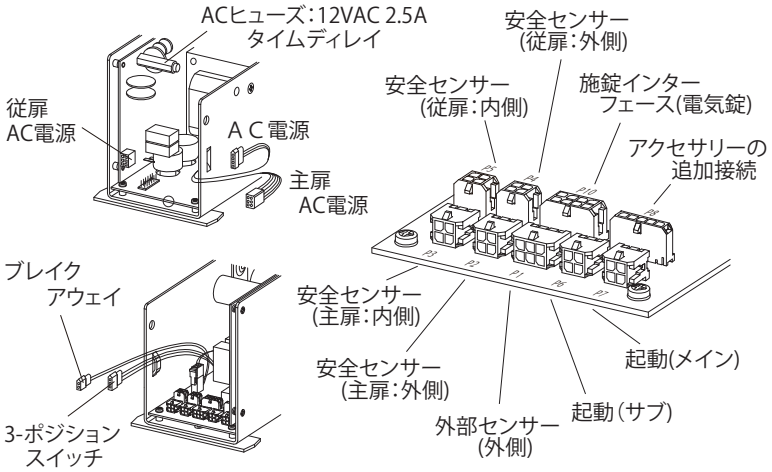

■ スイッチ(オプション)

時間により自動開きで使わない、また扉を一定時間開いたままにしたい場合等は、3ポジションスイッチ(オン／オフ／ホールドオープン)と起動スイッチと併用してください。

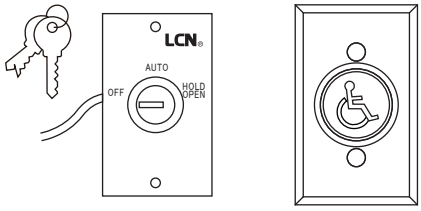

■部　品

取付けアングルブラケット
（面付型のみ）

取付けブラケット
3-3/4インチ

エンドカバー

リア取付
ブラケット

コンシールド型
オフセットアーム

本体カバー

面付型引き側取付け用
プルアーム

モーターギア
ボックス

スピンドルプレート

コントロールボックス

面付型押し側取付け用
プッシュアーム

フィラプレート

■調　整

コントロールボックス

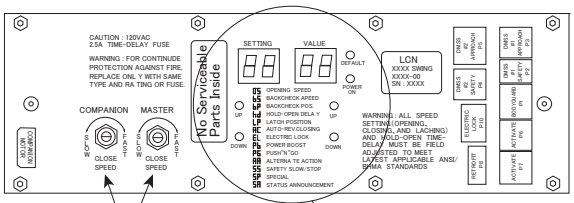

閉鎖スピード
調整ダイヤル

キーパッド

キーパッド拡大図

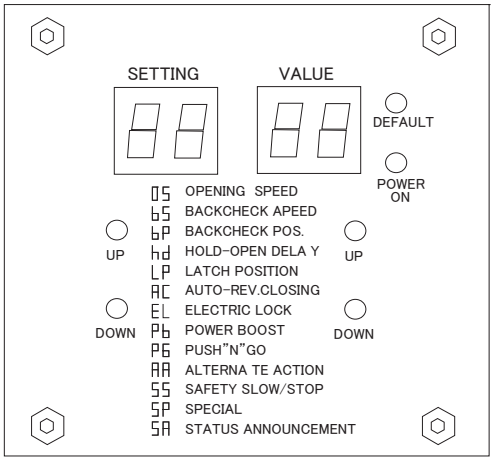

閉鎖スピード以外の設定はデジタル(数字)でおこないます。

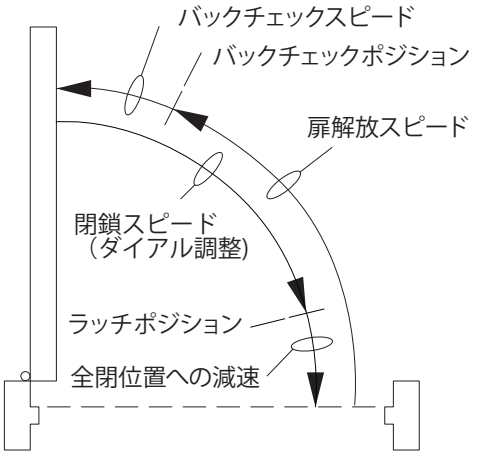

設定項目

OPENING SPEED 扉解放スピード・・・・・・遅い／標準速／早い

BACKCHECK SPEED バックチェックスピード・・・・・・１枚扉／２枚扉

BACKCHECK POSITION バックチェックポジション・・・・・・45～80 度

HOLD OPEN DELAY 解放保持時間・・・・・・01～32 秒

LATCH POSITION ラッチポジション・・・・・・00～23 度

AUTO RIVERSE CLOSING オートリバース閉鎖・・・・・・OFF／ ON

ELECTRIC LOCK 電気錠・・・・・・OFF／停電時解錠／停電時施錠

POWER BOOST パワーブスト・・・・・・OFF／5秒／連続

PUSH'N' GO　プッシュアンドゴー・・・・・・OFF／ON／扉保持1秒

ALTERNATE ACTIVATE　交互起動・・・・・・OFF／ON(扉解放保持:連続)

SAFETY　セイフティ・・・・・・(安全センサー反応時)減速／ 停止

SPECIAL 外部センサー・・・・・・反応無効位置30～85度

LCNドアオペレーター
アクセサリー

■３ポジションスイッチ（オン／オフ／ホールドオープン）

LCN 8310-806K
キースイッチ

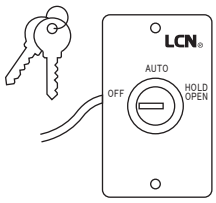

LCN 8310-806R
ロッカースイッチ

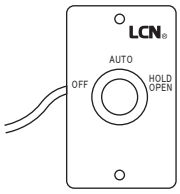

プレート部：プラスチック(黒)
サイズ：76×43

■押しボタン

LN631　　LN631-NS

メタルボタン
径32㎜

LN623／623-NS

プラスチックボタン（緑）
径41.3㎜

LN625／625NS

プラスチックボタン(青)
径70㎜

	メタル無地		
631			
	プラスチック赤	プラスチック緑	青マーク
623			
625			

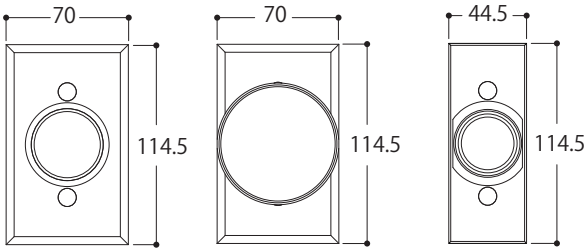

台座プレート
標準型
（ステンレス）

台座プレート
細型(NS)
（ステンレス）

■タッチレススイッチ

品番	LCN 8310-810S	LCN 8310-813	LCN 8310-813J	LCN 8310-816S
用途	高頻度用(ステンレス)	標準用(プラスチック)		近接用(ステンレス)
サイズ	70 x 114 x 25	114 x 114 x 19	43 x 114 x 19	145 x 145 x 30
感知範囲	51～610mm	102～610mm		0～102mm