ユニバーサルデザイン
（身障者/健常者 共用型）

ゴッドファイヤー

ゼロタイト扉〔両開き〕

GOD FIRE

国土交通大臣認定　特定防火設備
認定番号:EA-9181

特許第2668197号

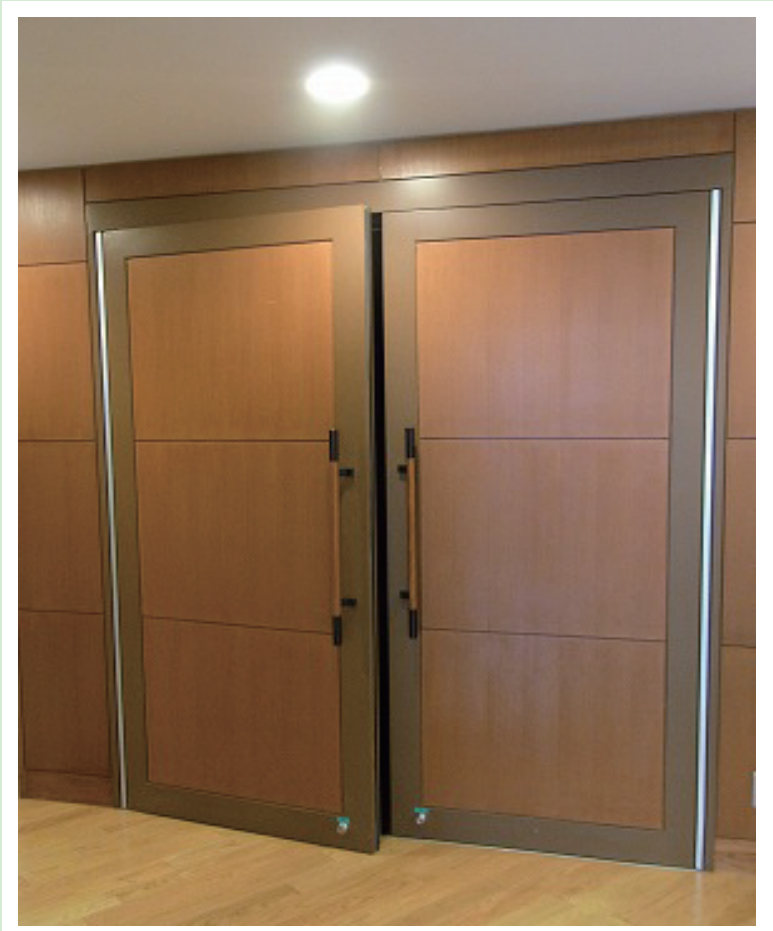

東京萬株式会社
本　　社　〒338-0837 埼玉県さいたま市桜区田島 8-15-15号
TEL.048-866-8660 FAX.048-866-8677
大阪営業所　〒541-0059 大阪市中央区博労町 1-7-16 CST大阪ビル
TEL.06-6262-0911 FAX.06-6262-3891
URL : http://www.tokyoman.co.jp　E-mail : info@tokyoman.cp.jp

特定防火設備　　ゴッドファイヤー防火戸仕様

日本初!!　数々の実績を誇る高次元の安全性と確実な防火性能

両開扉の召し合せ部に、従来の相じゃくり、目板を使用しない突きあて（突きあわせ）型の両開き扉が初めて国土交通大臣より認定されました。従来、劇場・ホールの宴会場・体育館等で、召し合せのシール材の選定で多くの指摘がなされましたが、この「ゴッドファイヤー」によりこれらの問題を完全にクリアーし、安心してご利用いただけるようになりました。「ゴッドファイヤー」は、順位調整器、自動フランス落としは不要なため、避難路の確保という点からも大変有効な防火戸であり、さらに防音扉としても以前のものよりも優れたものとなりました。

ホールに、会議室に、バンケットルームに、

お客様をもてなすドアにはいつも
ゼロ・シールズが使われています。

クローザー（オプション）

●LCN4041面付
トルク調整型ドアクローザー
（1～6番手）

●LCN煙・熱感知器連動式
ホールドオープンコンシールドクローザー
＃2310ME
80°～160°の間の任意の位置でホールドオープンが可能。
非常時には煙・熱感知器と連動させ、扉を閉めることができます。

●LCNコンシールドクローザー
＃2010
クローザー本体は、ドア枠の中に収納。最高級の機能とスマートな外観を両立したクローザーの逸品です。

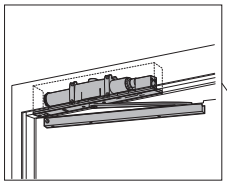

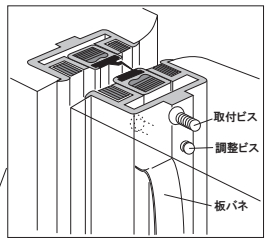

●ゼロ・ミーティングタイト
＃3558ML+＃3056ML
召合せシール材。ゴムの出入りを調節することで、気密性、防音性を高めます。ホール、宴会場、会議室など、人の出入りの多い扉に最適です。

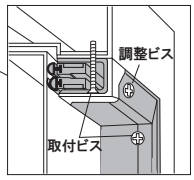

●ゼロ・三方枠用タイト
＃770W
ドア枠の三方向に取り付け、扉の状態にあわせてゴムの出し入れを正面及び裏側から微調整できるので、高い気密性、防音性が得られ、ドアを閉めるときの衝撃音も抑えます。

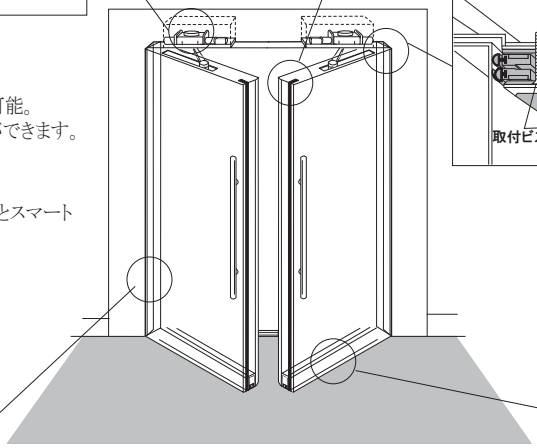

●ロートンロングヒンジ
＃980シリーズ
ドアの高さ一杯に一本もので取り付けられる長尺丁番。スマートなデザインと抜群の耐久性をもち、扉のダレ、ソリ、ゆがみ等これまでの扉の問題を解決。
開閉頻度の高い扉にもOK。高度なセキュリティを保証します。多彩な仕上色をご提供します。

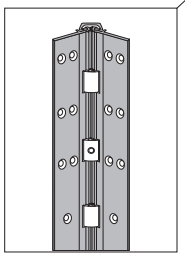

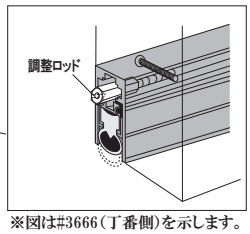

※図は#3666（丁番側）を示します。

●ゼロ・オートマチックタイト
＃362A/3666A/368A
扉の下の隙間を扉が閉まる直前にシールし、気密性を飛躍的に高め、音・風・光・煙をシャットアウト。ドアを開けるときシールは自動的に解除され、床を引きずることはありません。段差を取らずにすむため、床面は平坦なまま。ワゴンや台車がスムーズに通れます。

※個々の金物仕様に関しては、それぞれのカタログ又は取扱説明書をお読みください。

■ゴッドファイヤー設計・施工についての注意点、規格、制約条件（仕様）

- ゴッドファイヤーは、溶融亜鉛メッキ鋼板（JIS G3002）を使用した両面フラッシュ戸で、枠及び扉一体の個別認定を得た、常閉型の特定防火設備です。認定以外の仕様では、特定防火設備と認められません。
- LCN煙・熱感知器連動式クローザー2310MEは、電圧24V常時通電型です。非常時には、煙・熱感知器と連動し電源を遮断する仕組みが別途必要になります。お問い合わせください。

特定防火設備　ゴッドファイヤーの基本的防音性能

安全と性能を!!美しいユニバーサルデザインの両開き防音扉

劇場・ホール・庁舎・ホテルの宴会場・会議場・大学の講堂の施設では、特定防火設備であるだけでなく、多くの場合に防音扉としての高い性能と、ユニバーサルデザインを求められています。
「ゴッドファイヤー」は、床面がフラットで車椅子等の通行を妨げないことは勿論、T-3の遮音性能を備えた独創的なデザイン性を演出していただけます。

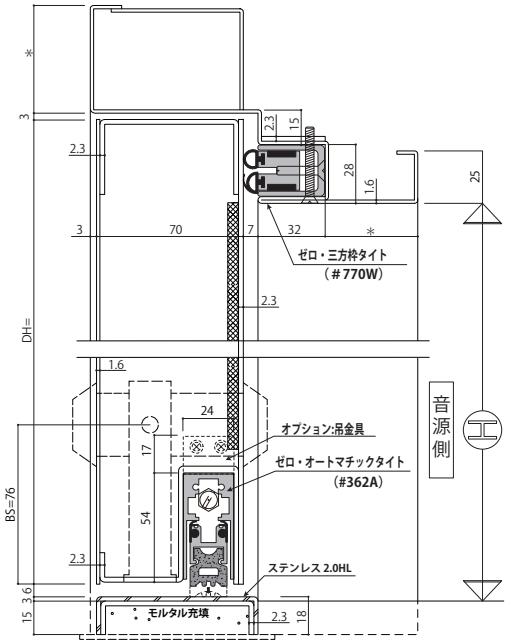

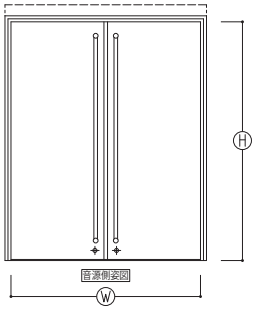

使用金物一覧

各　部	品　名	品　番	数量
召し合せタイト材	ゼロ・ミーティングタイト(右側)	#3056M L	1
召し合せタイト材	ゼロ・ミーティングタイト(左側)	#3558M L	1
扉下部タイト材	ゼロ・オートマチックタイト	#362A/3666A/368A	2
	ゼロ・オートマチックタイト用吊金具	#ZS1/ZT1(オプション)	2
枠部タイト材	ゼロ三方枠タイト	#770W	3
ヒンジ	ロートンロングヒンジ	#980-119HDF	2
ドアクローザー	ＬＣＮクローザー	※オプション	2
シリンダー本開錠	戸先取付型　BS-76		
押し棒			
床付け戸当り			

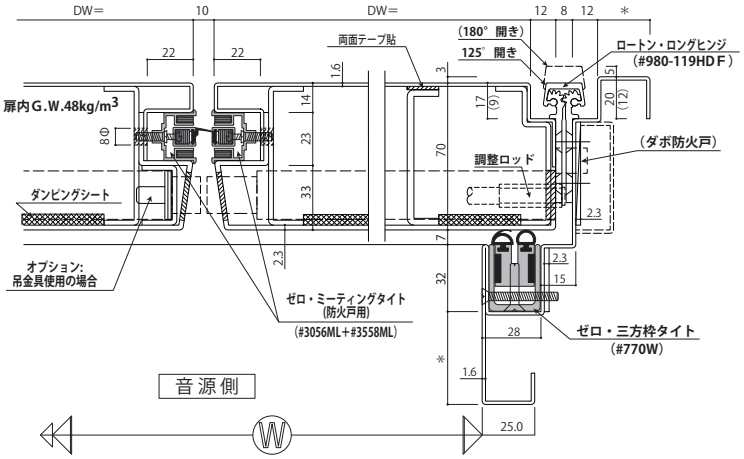

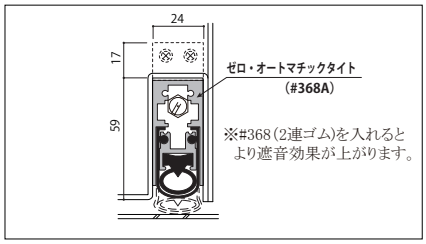

※扉四方に、パンメタルを用いることにより遮音効果が上がります。
※ダンピングシートを入れると遮音効果が上がります。

■遮音性能

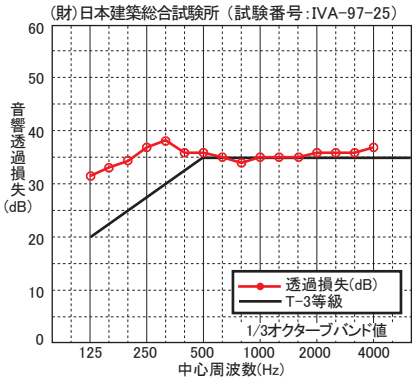

※現場での遮音測定の場合は、性能値が多少下がることがあります。

■施工完了後、扉に特定防火設備を示す認定シールを貼ります。

■扉に化粧（木練付、化粧シート、フトン貼等）を施す場合は、特定行政庁の了承を得て下さい。

■CADデータ用意しておりますので、お問合わせ下さい。

国土交通大臣認定：特定防火設備　認定番号：EA-9181

ゴッドファイヤー

標準仕様金物

ゼロ　防火戸用ミーティングタイト（兼　防音仕様）
3056ML/3558ML、3558ML/3558ML
ゼロ　オートマチックタイト（兼　防音仕様）
3666A/362A/368A
ロートンロングヒンジ（防火ダボ付き）
980-119HDF

その他金物バリエーション

ピボットヒンジ（鉄製型鋳造）
丁番
ヒンジクローザー（持出吊）
フロアーヒンジ（ストップなし）
※持ち出し吊のヒンジは、扉の軌跡を御確認ください。
ゼロ　三方枠タイト　770W

ドア寸法：W=2000mm（DW＝1001mm×2）
H=2410mm（DH＝2416mm）
Dt=70mm

認定取得者：東京萬株式会社
主たる構成建築材料：溶融亜鉛メッキ鋼板
（JIS　G　3302）

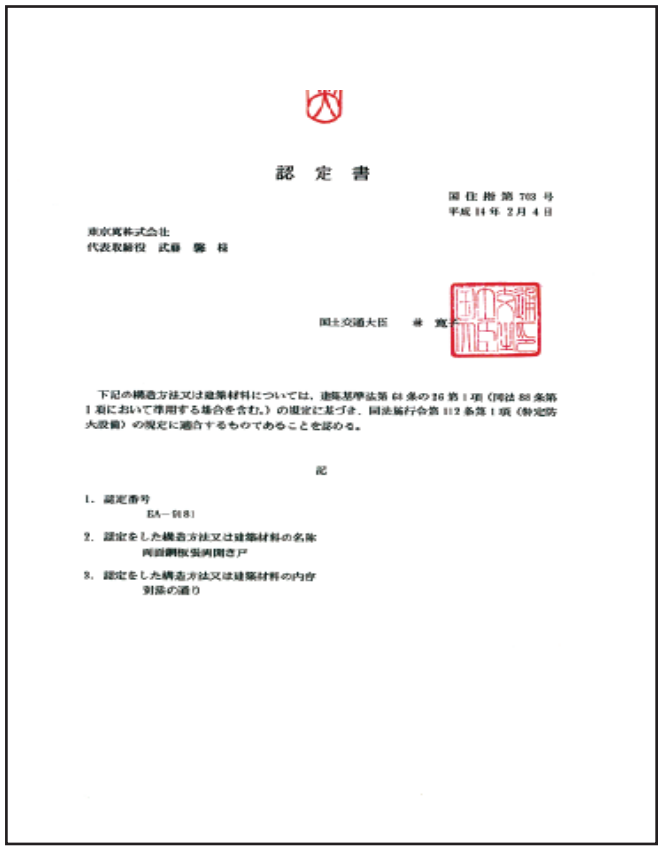

認　定　書

国住指第 703 号
平成 14 年 2 月 4 日

東京萬株式会社
代表取締役　武藤　馨　様

国土交通大臣　扇　寛

下記の構造方法又は建築材料については、建築基準法第 68 条の 26 第 1 項（同法 88 条第 1 項において準用する場合を含む。）の規定に基づき、同法施行令第 112 条第 1 項（特定防火設備）の規定に適合するものであることを認める。

記

1. 認定番号
EA－9181
2. 認定をした構造方法又は建築材料の名称
両面鋼板張両開き戸
3. 認定をした構造方法又は建築材料の内容
別添の通り

※資料が必要な場合は、お問合わせください。

ゼロミーティングタイト＃3558/3056　関連データ

■加熱温度曲線

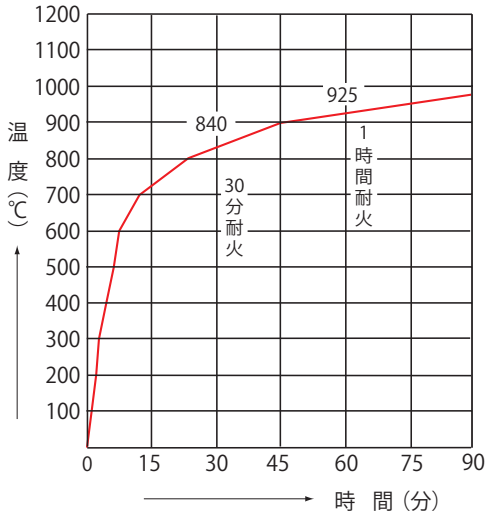

■加熱発泡材データ

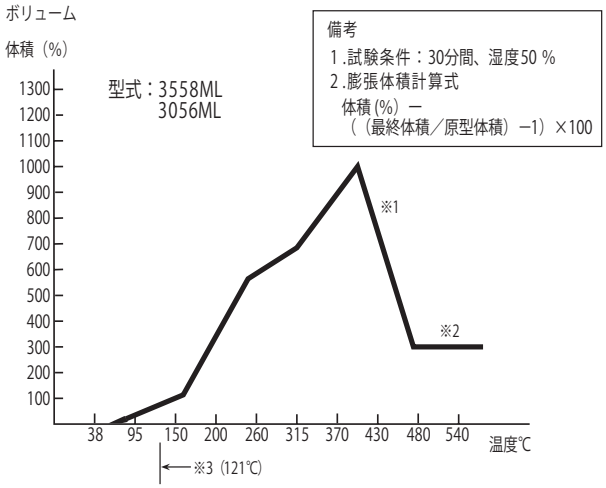

※1　膨張は、約400℃まで早い速度で進行し、膨張も拡大するが焼失も起こる為、膨張ボリュームは縮小する。
※2　約470℃前後で、膨張は安定する。
※3　目視可能な発泡膨張開始温度は、約121℃。

東京萬株式会社
TOKYOMAN
〒338-0837 埼玉県さいたま市桜区田島 8-15-15
TEL.048-866-8660 FAX.048-866-8677
URL : http://www.tokyoman.co.jp　E-mail : info@tokyoman.co.jp

2012.9.11 改定