LCN4040

DURABLE FLEXIBLE HEAVY DUTY DOOR CLOSERS

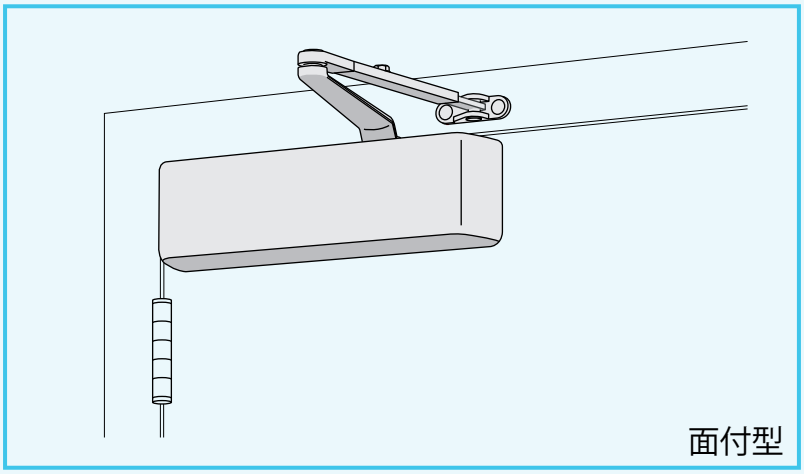

LCN4040はANSI/BMHAグレード1(150万回開閉)、UL10C-３時間耐火、国内防火戸60分耐火の試験をクリアしています。

LCNフレキシブル・ヘビーデューティ・面付型ドアクローザー　4040シリーズ

身障者対応型

■ 特　　徴

１台で１～６番手まで調整することが可能な面付型クローザーです。
身障者の方でも軽く開けることができるよう、開力を通常の半分程度まで調整することができます。
本体及びアームはキャストアイアン(鋳鉄）を使用し、普及しているアルミダイキャスト製ドアクローザーと比較して、耐久性が高く堅牢です。
アメリカの検査機関にて1000万回開閉、ANSI／BMHA A156.4グレード１、UL10C-3時間耐火、国内防火戸60分耐火試験をクリアしています。

■ 仕　　様

品　　番	4041-3077 ストップなし	4041-3049 ストップ付き
左右勝手	勝手なし（オプションメタルカバーのみ左右あり）	
取付	押側レギュラー／引側パラレル取付兼用	
色	アルミ色（ＡＬ）	
適用扉幅（ＤＷ）	610～1500mm	
番手	１～６番手調整式	
レギュラー取付時 最大解放角度	180°	120°
パラレル取付時 最大解放角度	180°	180°
クッシュアーム 最大解放角度	110°	110°

■ 左右勝手

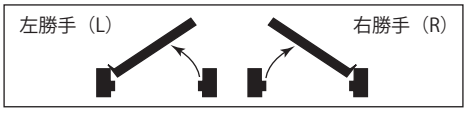

■ オプション

●解放角度制限付きクッシュアーム
4041-3077CNS ストップなし
4041-3049CNS ストップ付き
最大解放角度110°(引き側パラレルアーム取付のみ)

●身障者対応型ディレイドアクション
4041DEL
通常の調整に加え、開き角度から70°までのスピード調整が可能なタイプです。

●メタルカバー
4041-72MC（左右勝手あり）
標準のプラスチックカバーを金属製カバーに変更できます。

■ 扉閉鎖力（扉幅914mm、吊元から762mm点での測定）

レギュラーアーム取付　(Nm)

開き角度	クローザー番手					
	1	2	3	4	5	6
20	12.24	19.27	22.78	31.64	40.54	49.75
90	15.98	21.1	23	27.9	32.84	37.91
120	20	26.1	28.1	33.24	38.36	43.7
180	―	―	―	―	―	―

パラレルアーム取付　(Nm)

開き角度	クローザー番手					
	1	2	3	4	5	6
20	5.83	8.85	12.28	17.98	23.67	29.59
90	9.39	11.48	14.51	18.38	22.2	26.21
120	10.01	11.84	14.73	18.11	21.54	25.05
180	5.38	6.18	7.61	9.08	10.59	12.1

■ 部品構成図

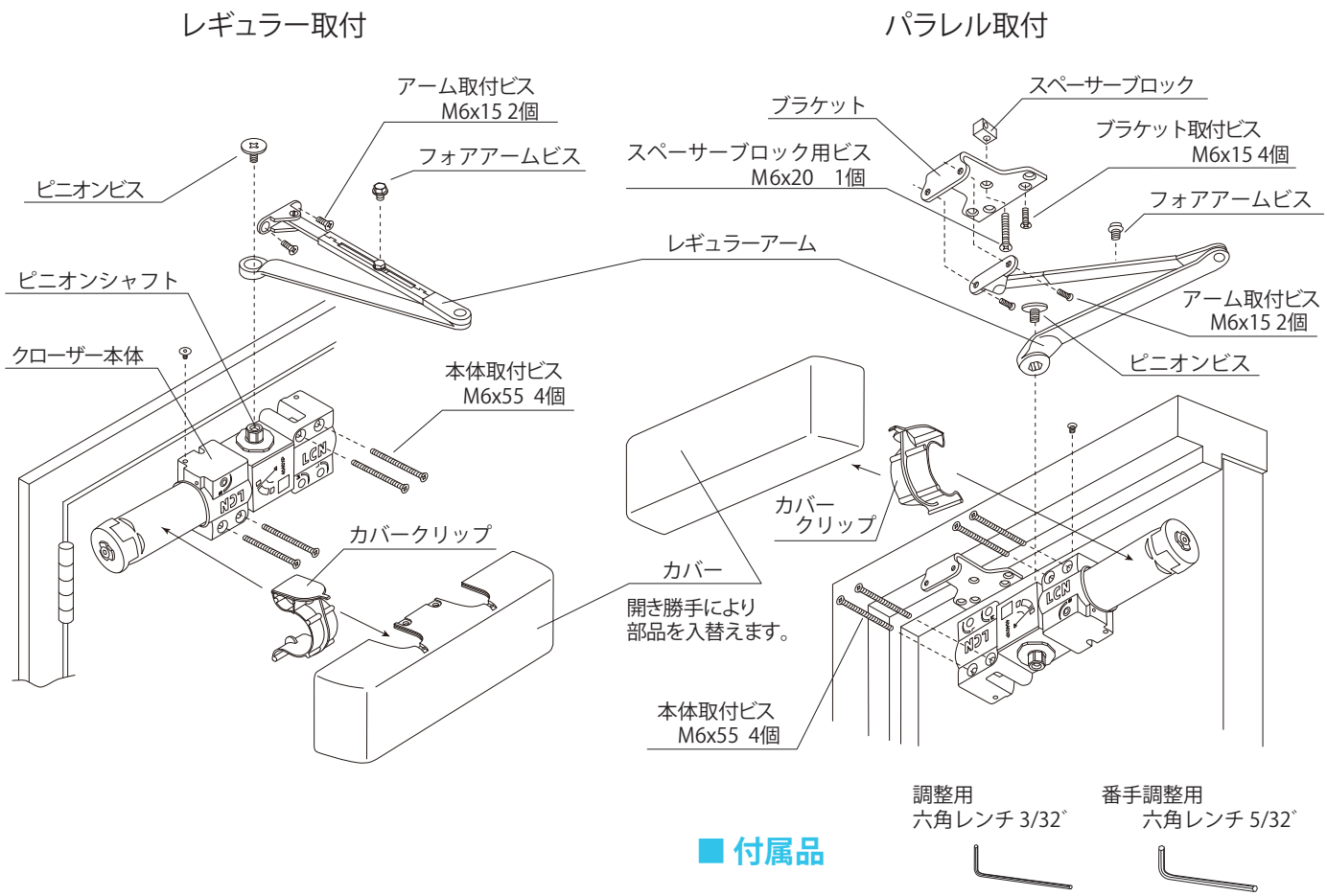

■ 付属品

■ 部品図

●4041-3077レギュラーアーム(ストップなし)

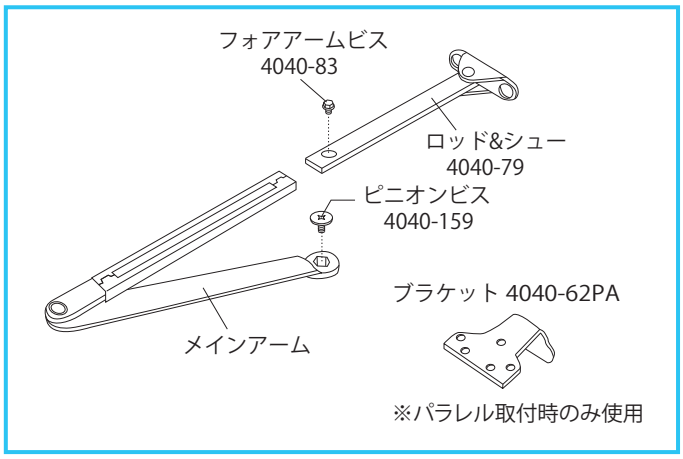

●4041-3049レギュラーアーム(ストップ付き)

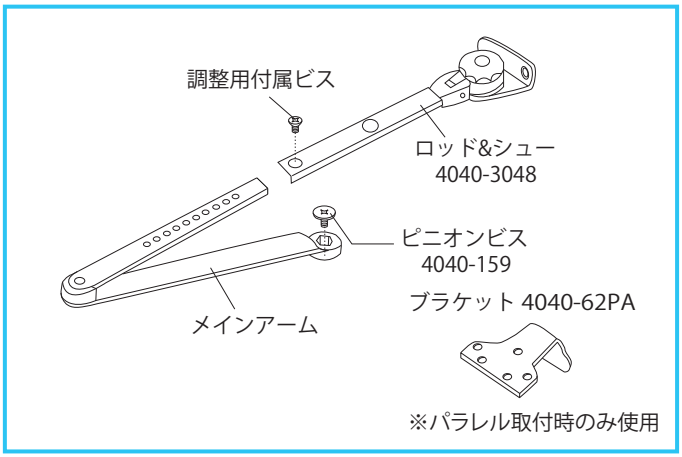

●4041-3077CNSクッシュアーム(ストップなし)

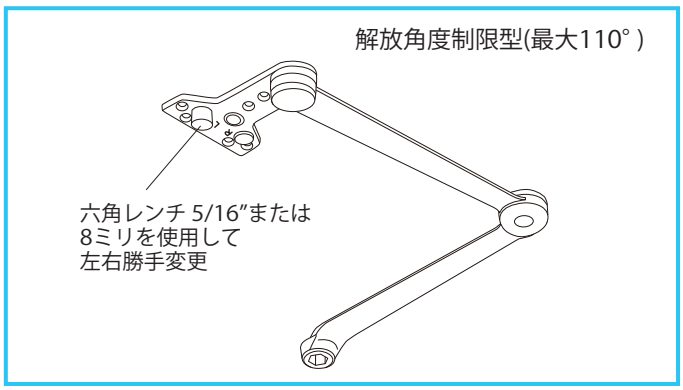

●4041-3049CNSクッシュアーム(ストップ付き)

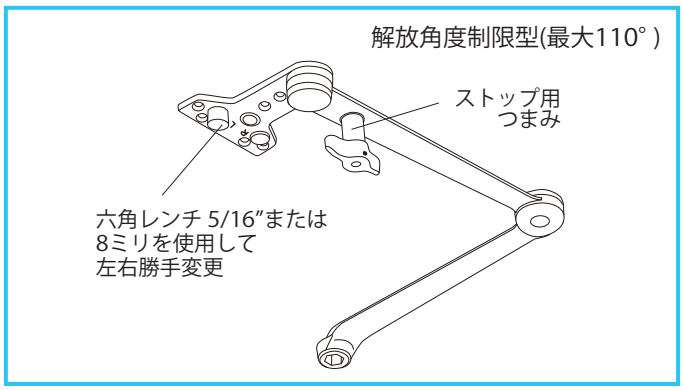

■ 番手調整

番手調整(トルク)は、扉幅により決定して下さい。
4041クローザーは、１番手から６番手の範囲で調整可能です。
出荷時には３番手にセットされています。
番手を下げると、開力と同時に閉鎖力も弱くなりますので、ご使用条件に応じて調整してください。

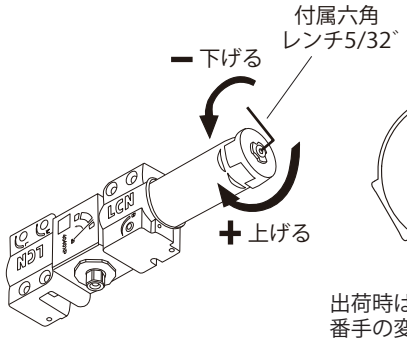

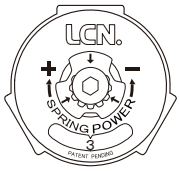

出荷時は「３」になっています。
番手の変更は、数字が変わるまで回転させてください。

番手目安 (扉重量：70kg時)

内部扉

610mm	864mm	965mm	1219mm	1372mm	1524mm
番手２	番手３	番手４	番手5	番手６	

外部に面した扉（風の影響のある扉）

610mm	762mm	914mm	1067mm	1219mm
番手３	番手４	番手5	番手６	

※番手の調整は扉閉鎖時におこなってください。

■ その他調整機能

取付後、六角レンチ3/32インチを使用して少しずつ調整してください。
取付前または過度の調整は、オイル漏れの原因となりますのでご注意ください。

①バックチェッククッション (あおり止め機能)　②メインスピード　③ラッチスピード

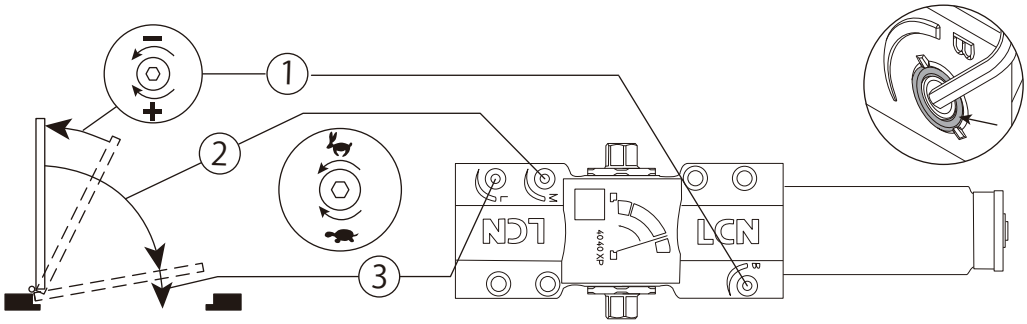

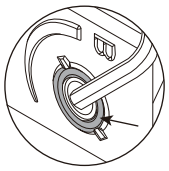

緑色のリングが
クローザ面よりも、
上になる位置まで
調整しないでください。

■ その他オプション

ドロッププレート（框戸用）

4040-18

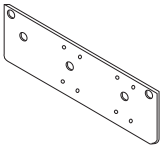

レギュラーアーム取付時

- 框部が95ミリ以下の場合
- 框幅　最小51ミリ

4040-18PA

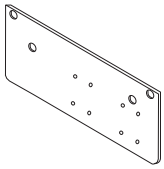

パラレルアーム取付

- 框部が140ミリ以下の場合
- 框幅　最小51ミリ

カバー

4040-72

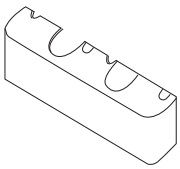

スタンダードカバー
プラスチック製
※左右勝手変更可

4040-72MC

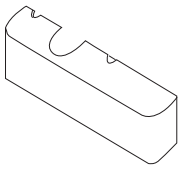

オプション メタルカバー
金属製
※左右勝手あり(取付ビス付)

レギュラーアーム取付型

#4041－3077ストップなし
#4041－3049ストップ付

▶最大解放角度　ストップなし180°
　　ストップ付き120°

▶ストップ位置　120° まで

▶付属の4040-62PAブラケットは使用しません。

▶框部が95mm以下の場合、オプションの4040-18プレートをご使用ください。
(プレート取付最小框寸法は51mm)

▶クリアランス　90° 開放取付では壁との間は60mm必要です。

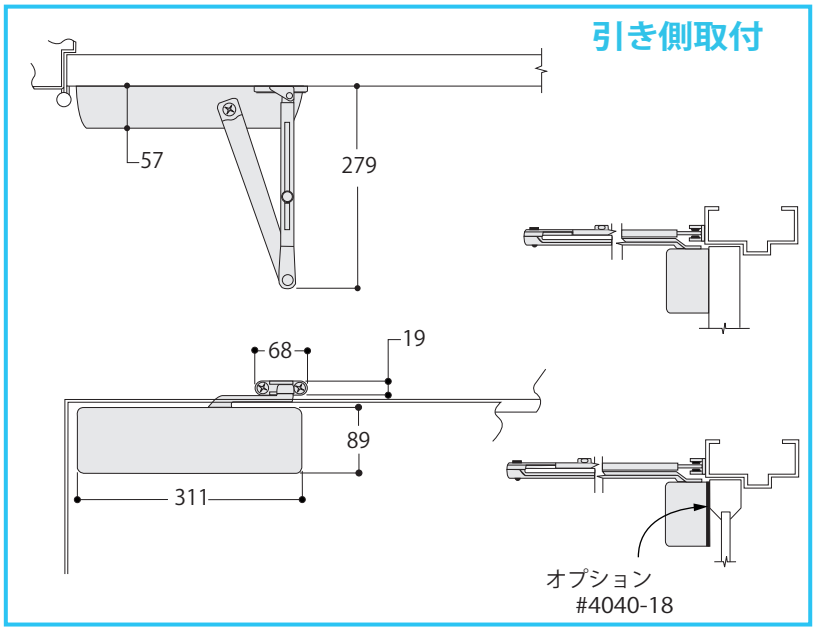

パラレルアーム取付型

#4041－3077ストップなし
#4041－3049ストップ付

▶最大解放角度　180°

▶ストップ位置　180° まで

▶付属の4040-62PAブラケットを使用してください。

▶框部が140mm以下の場合、オプションの4040-18PA プレートをご使用ください。

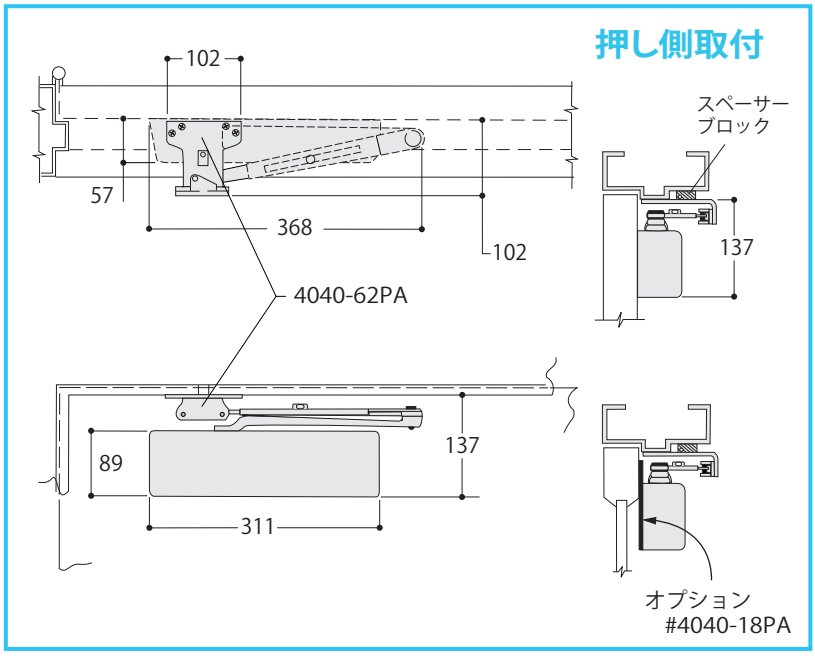

開放角度制限付き
クッシュアーム型
※パラレルアーム取付のみ

#4041－3077CNSストップなし
#4041－3049CNSストップ付
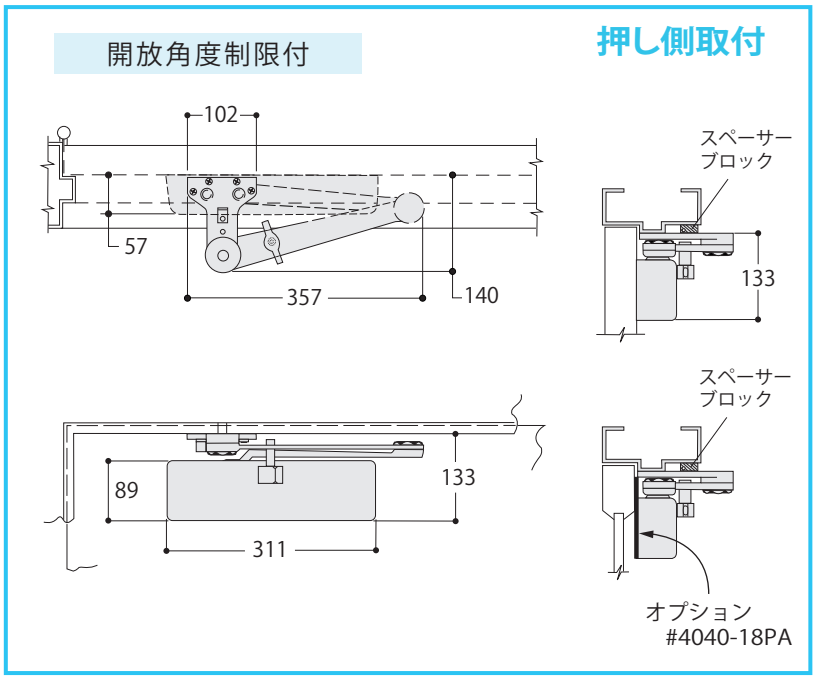
▶最大解放角度　ストップなし110°
　　ストップ付き110°