スライディングドアシール

単位：mm

定尺寸法	1219	2133	2438	2743	3048

材質：アルミニウム　仕上：A=アルミアルマイト　N=アルミ生材

#96N

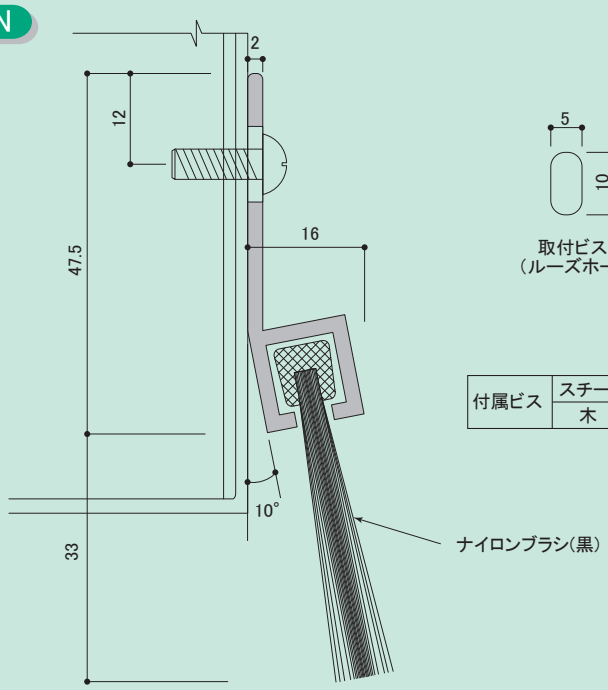

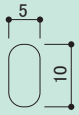

取付ビス穴
（ルーズホール）

付属ビス	スチール扉	M4トラス×12
	木　扉	4.1丸×25

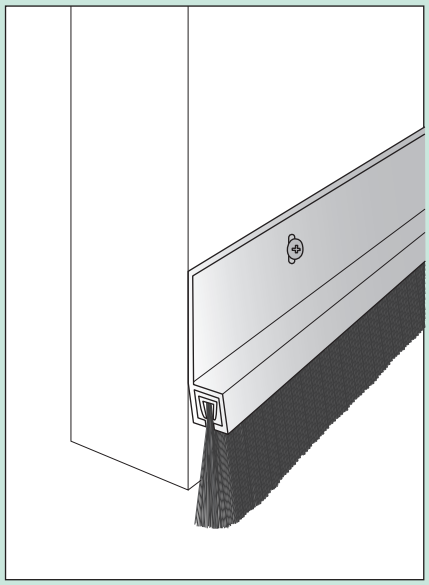

#8192A

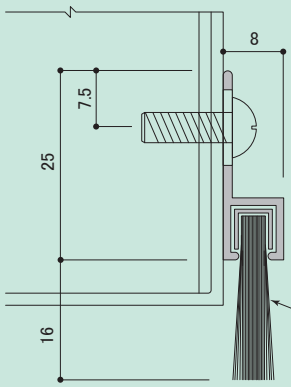

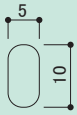

取付ビス穴
（ルーズホール）

付属ビス	スチール扉	M4トラス×12
	木　扉	4.1丸×25

#22A

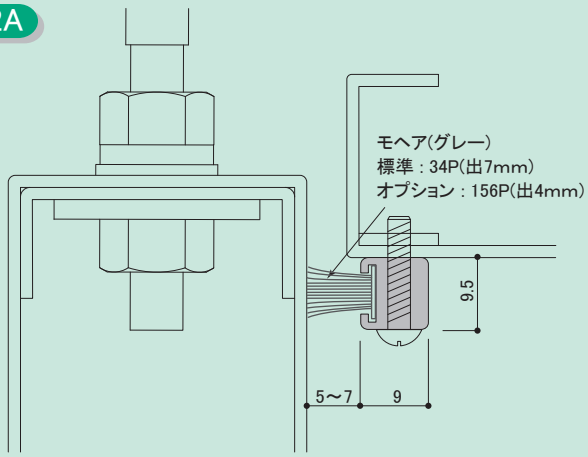

付属ビス	スチール扉	M3トラス×15
	木　扉	3.1丸×20

※モヘアは装着後、アルミ端部をカシメて、とめてください。

#98N

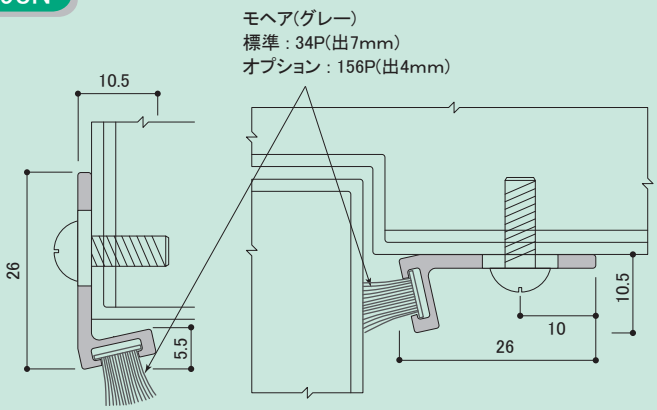

※モヘアは装着後、アルミ端部をカシメて、とめてください。

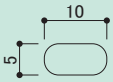

取付ビス穴
（ルーズホール）

#100N

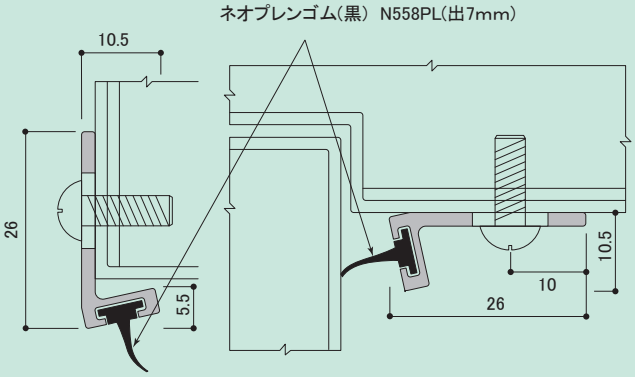

付属ビス	スチール扉	M4トラス×12
	木　扉	4.1丸×25

バリエーション・バラエティ

単位：mm

定尺寸法	1219	2133	2438	2743	3048

材質：アルミニウム　仕上：A=アルミアルマイト　N=アルミ生材

#329A

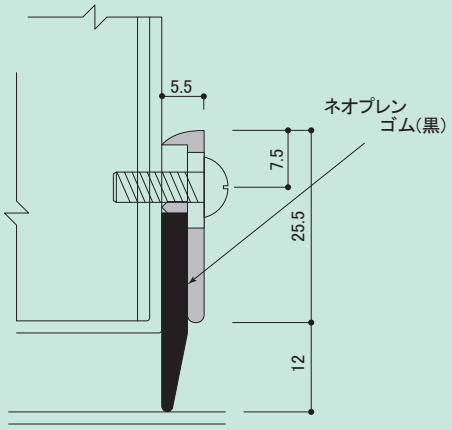

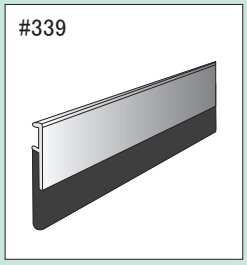

#339A

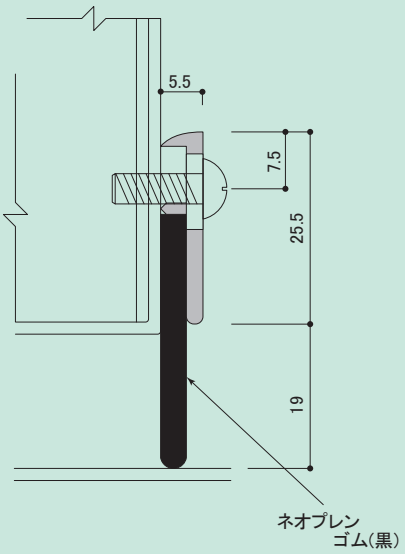

付属ビス	スチール扉	M4トラス×12
	木　扉	4.1丸×25

#339WA

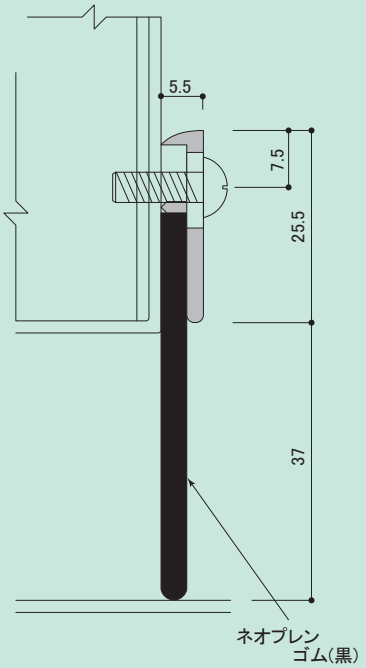

#328A

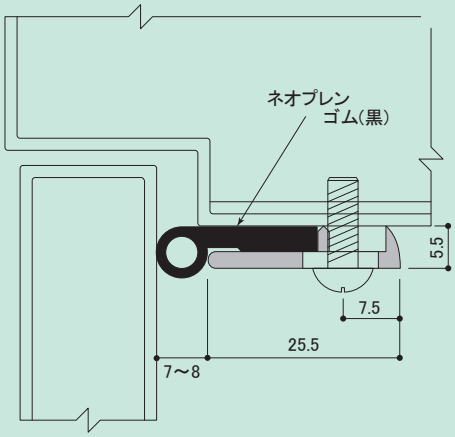

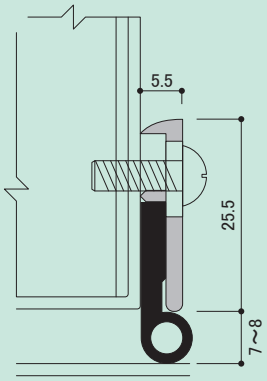

※召合せ部に使用する場合は、
取付ビス位置を左右対称でご依頼ください。

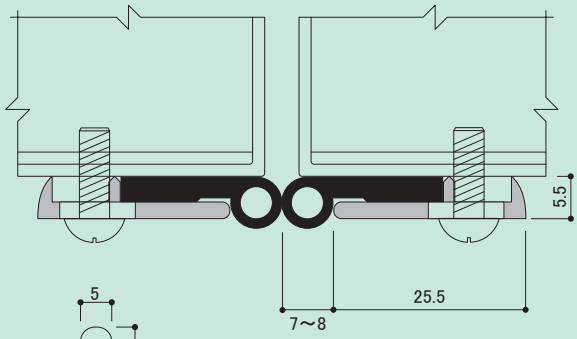

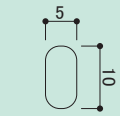

付属ビス	スチール扉	M4トラス×12
	木　扉	4.1丸×25

#326A

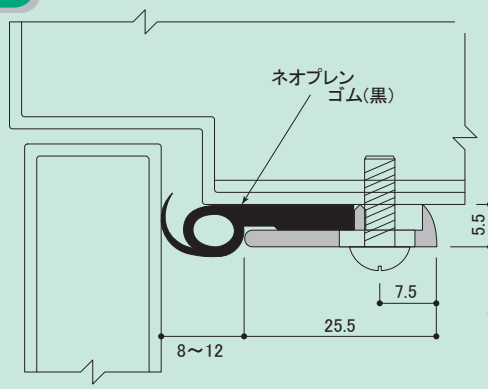

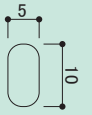

付属ビス	スチール扉	M4トラス×12
	木　扉	4.1丸×25

#312N

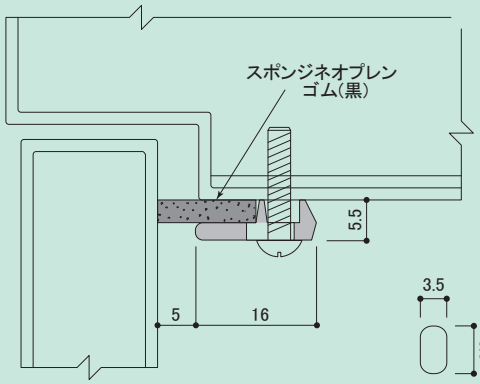

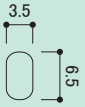

付属ビス	スチール扉	M3トラス×15
	木　扉	3.5丸×20

バリエーション・バラエティ

単位：mm

定尺寸法	1219	2133	2438	2743	3048

材質：アルミニウム　仕上：A=アルミアルマイト　N=アルミ生材

#53N

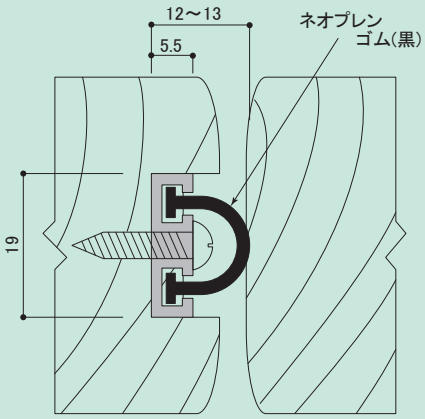

付属ビス	スチール扉	M3トラス×15
	木　扉	3.1丸×20

#52N

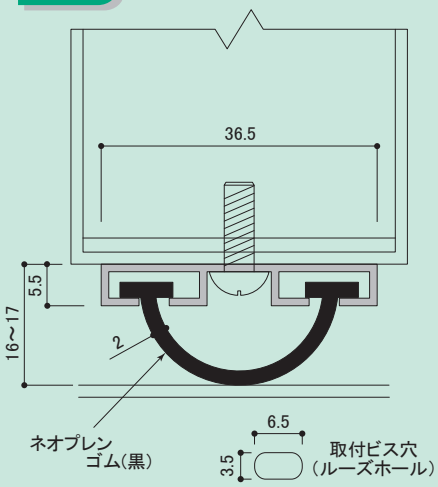

付属ビス	スチール扉	M3トラス×15
	木　扉	3.5丸×20

#72N

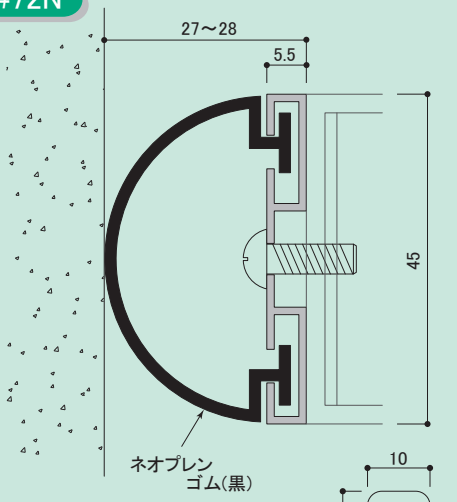

付属ビス	スチール扉	M4トラス×12
	木　扉	4.1丸×25

#151A

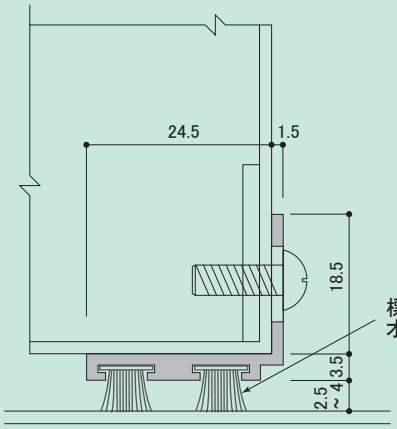

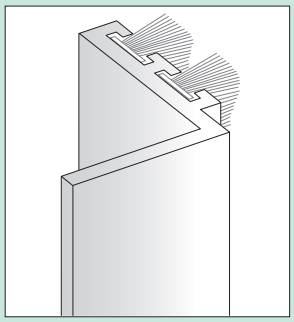

モヘア
標準：156P(出4mm)
オプション：34P(出7mm)

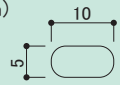

取付ビス穴
(ルーズホール)

付属ビス	スチール扉	M4トラス×12
	木　扉	4.1丸×25

※モヘアは装着後、アルミ端部をカシメて、とめてください。

#152A

モヘア
標準：156P(出4mm)
オプション：34P(出7mm)

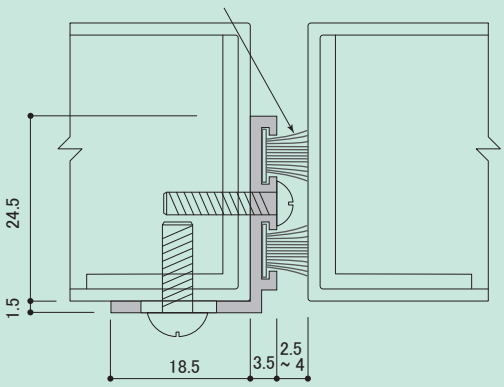

付属ビス	スチール扉	M4トラス×12 / M3トラス×15
	木　扉	4.1丸×25 / 3.1丸×20

#477A

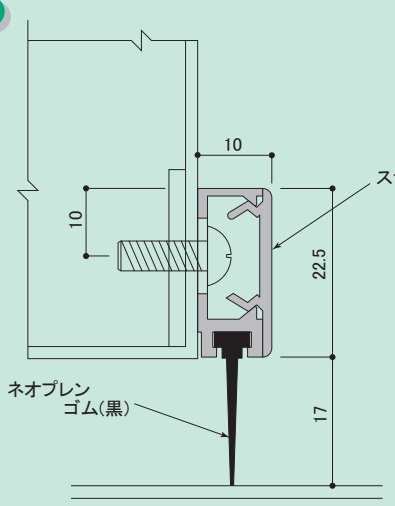

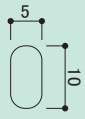

取付ビス穴
(ルーズホール)

付属ビス	スチール扉	M4トラス×12
	木　扉	4.1丸×25

#479A

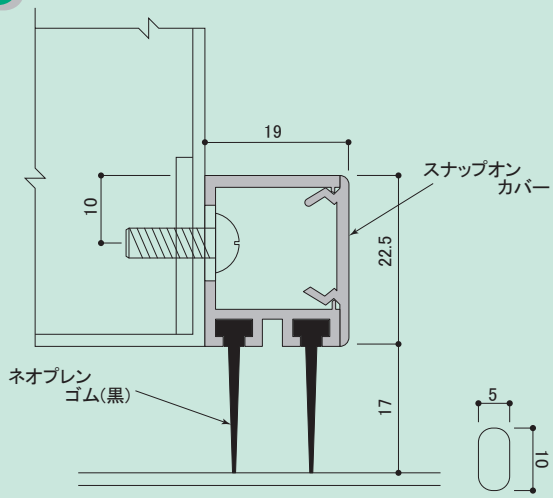

取付ビス穴
(ルーズホール)

付属ビス	スチール扉	M4トラス×12
	木　扉	4.1丸×25

サドル・クツヅリ

材質：アルミニウム　仕上：A=アルミアルマイト　N=アルミ生材

#564N

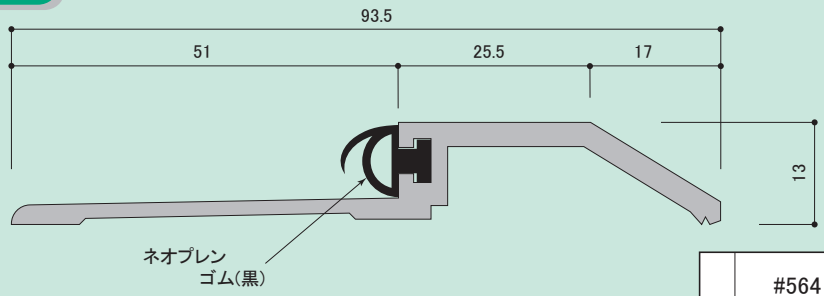

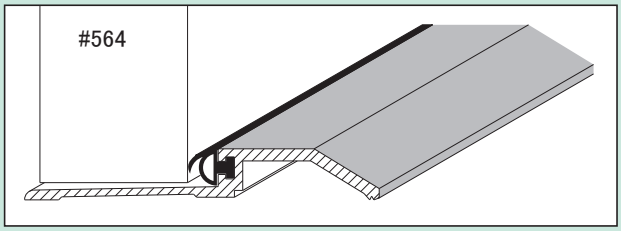

#565N

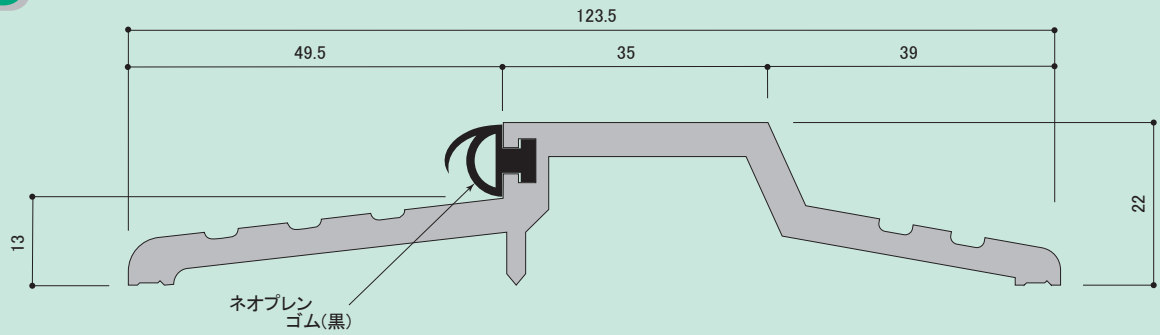

#566N

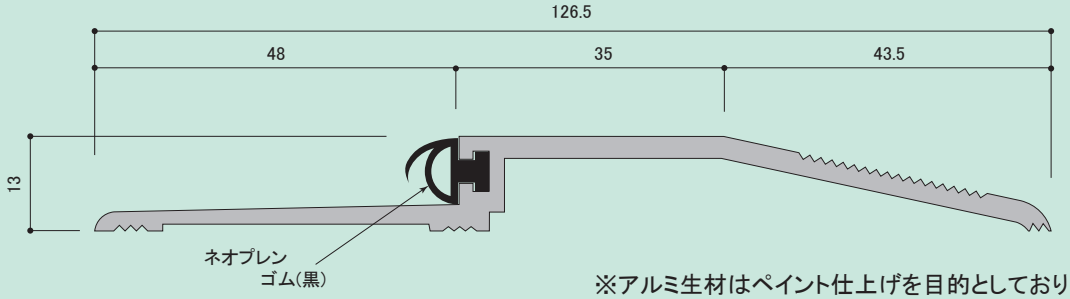

※アルミ生材はペイント仕上げを目的としており、素材に若干スリキズ等があります。
※付属ビスなし／ビス穴は必要に応じて加工してください。

#3672A

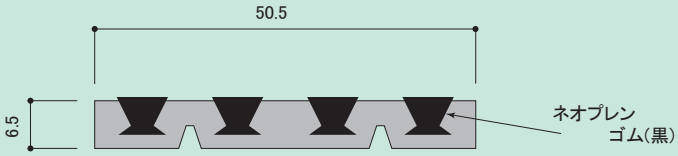

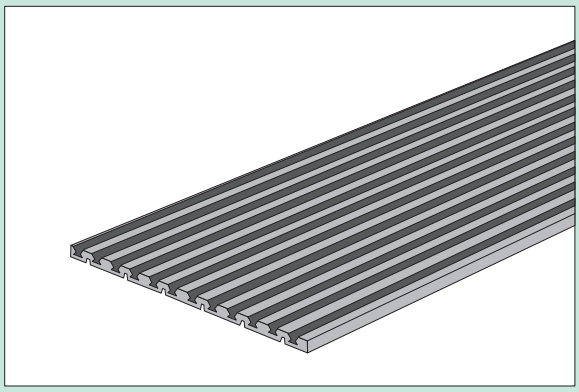

#3673A

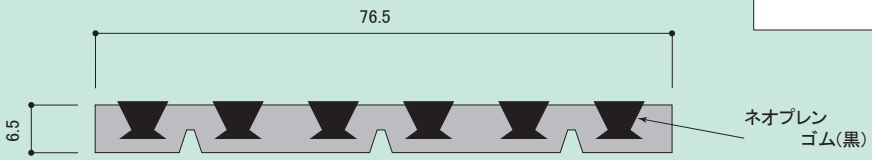

※付属ビスなし／ビス穴は必要に応じて加工してください。
※ゴムはアルミ材より0.6mm立ち上がりがあります。